SO 201 - Opěrná zeď

VÝKRES TVARU A VÝZTUŽE

1:50

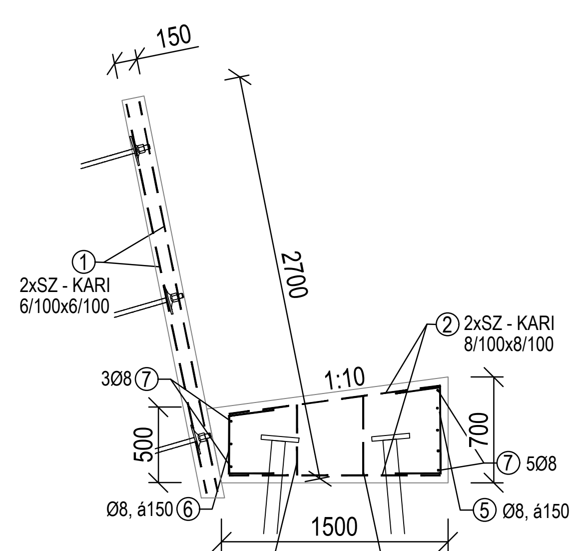

BETONOVÁ ŘÍMSA PRO ZÁBRADLÍ

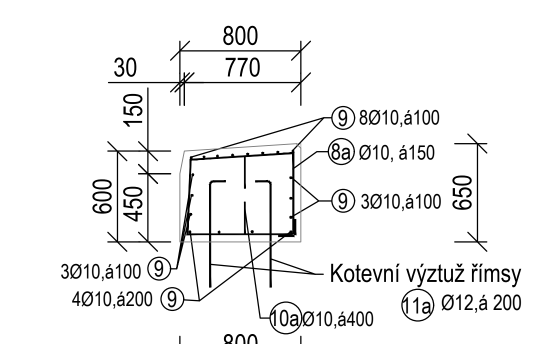

BETONOVÁ ŘÍMSA PRO PŘETOK

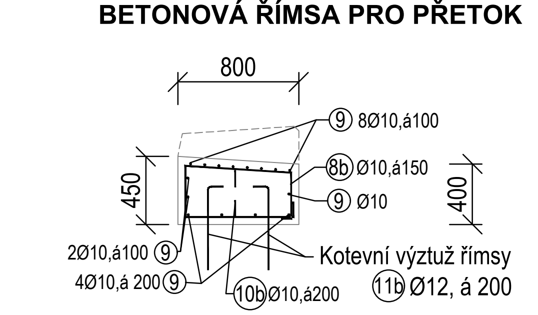

BETONOVÁ ŘÍMSA PRO ZÁBRADLÍ - ČELO A DILATACE

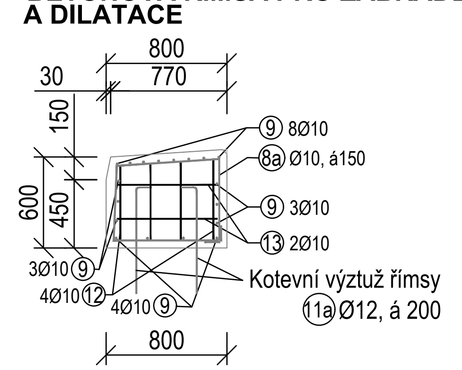

BETONOVÁ ŘÍMSA PRO PŘETOK - podélný řez

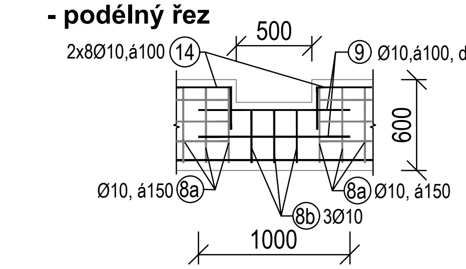

DETAIL ZÁKLADŮ
M 1:20

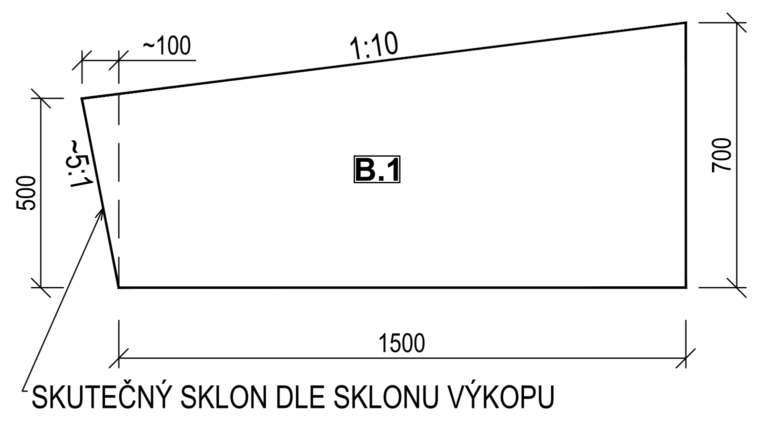

DETAIL ŘÍMSY
M 1:20

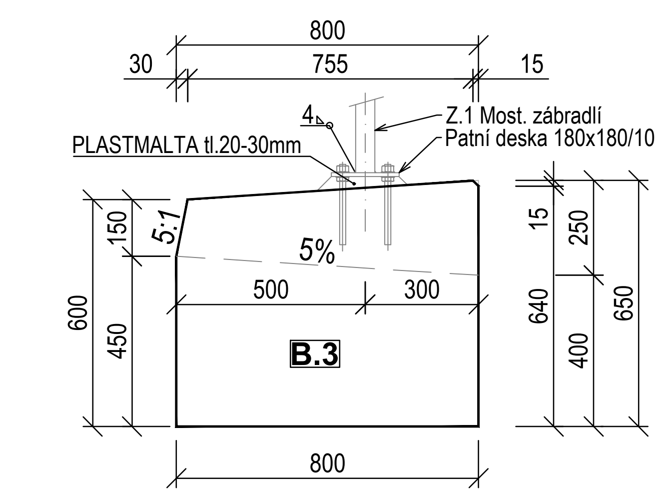

TVARY PRUTŮ

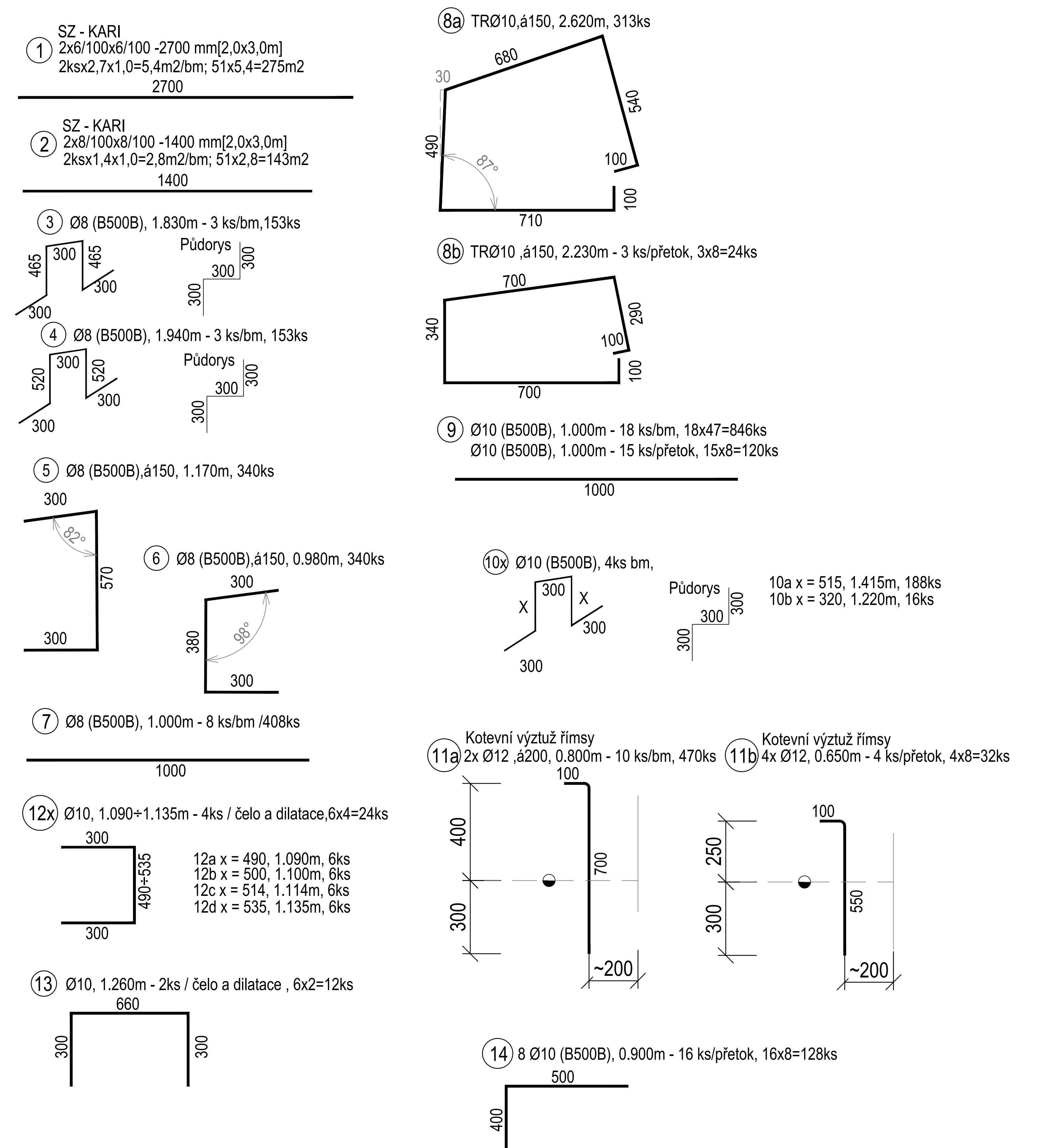

BETON

- OZ - Základ (B.1) C25/30-XC2-XF3-S4-Dmax16
- Betonová římsa (B.3) C30/37 -XC4-XF4-S3-Dmax16
  - max. průsak 30 mm podle ČSN EN 12 390-8
  - kamenivo podle ČSN EN 12620 s dostatečnou mrazuvzdorností
  - provedení betonu v povrchové kvalitě: Aa (neviditelné plochy), C2d (pohledový beton)
  - svislé a vodorovné hrany bet. kce. zkosit lištou 15/15

BET. VÝZTUŽ

- Základ, římsa: B500B; SZ - Svařovaná síť KARI 8/100x8/100 (KY 49 - 3,0x2,0m)
- Dilatace: B500A
- Stykování sítí přesahem min.: 300 mm (min. přes 3oka)
- Stykování výztuže PŘESAHEM: (min.1,4x35 ds - max 1/3 vložek v řezu)
  alt. SVAŘOVÁNÍ: délka svaru 100mm (min.5,75 ds)
- KRYTÍ BET. VÝZTUŽE
  - OZ - římsa, základový pás: u všech povrchů: 50 mm (jmenovité krytí)
- BETONÁŘSKÉ PODLOŽKY: 4 ks/m²

TABULKA VÝZTUŽE - OPĚRNÉ ZDI - SO 201 - ZAJIŠTĚNÍ VÝKOPU + ZÁKLADY

OCEL: B500B / KARI

POL.Č.	PRŮMĚR	DÉLKA [m] PLOCHA [m2]	POČET [ks]	DÉLKA Ø8 [m]	DÉLKA Ø10 [m]	DÉLKA Ø12 [m]	DÉLKA Ø25 [m]	KARI (KY 49-3,0x2,0m) 8/100x8/100 [m2]	KARI (KH 30-3,0x2,0m) 6/100x6/100 [m2]
1	6/100x6/100 [2,0x3,0m] SB / hřebíky	6.000	46	0.00	0.00	0.00	0.00	0.00	276.00
2	8/100x8/100 [2,0x3,0m] Základ	6.000	23	0.00	0.00	0.00	0.00	138.00	0.00
3	8 (3 ks/m)	1.830	153	279.99	0.00	0.00	0.00	0.00	0.00
4	8 (3 ks/m)	1.940	153	296.82	0.00	0.00	0.00	0.00	0.00
5	8 (6ks/m)	1.170	340	397.80	0.00	0.00	0.00	0.00	0.00
6	8 (6ks/m)	0.980	340	333.20	0.00	0.00	0.00	0.00	0.00
7	8	1.000	408	408.00	0.00	0.00	0.00	0.00	0.00
CELKOVÁ DÉLKA [m], PLOCHA [m2]				1715.81	0.00	0.00	0.00	138.00	276.00
SPECIFICKÁ HMOTNOST [kg/m], [kg/m2]				0.395	0.620	0.882	3.850	7.950	4.440
CELKOVÁ HMOTNOST [kg]				677.74	0.00	0.00	0.00	1097.10	1225.44
PROSTŘIH PRUTY 5,0% (SÍTĚ 20% zahrnuto do plošné výměry)				33.89	0.00	0.00	0.00	219.42	245.09
HMOTNOST CELKEM DLE PRŮMĚRU [kg]				711.63	0.00	0.00	0.00	1316.52	1470.53
HMOTNOST CELKEM SB + ZÁKLAD [kg]				3498.68					

Poznámka - do délky prutů (plochy sítí) na 1bm je zahrnuta poměrná délka přeložení (stykování)

Poznámka k Pol.3,4 - stabilizační stoličky, 4ks/m2 (á0,4x0,4m)

BETONÁŘSKÉ PODLOŽKY 4 ks/m²

***SO 201- OZ** Stříkaný beton / hřebíky tl. 0,15m, plocha dříku cca. 2,7*51,0=137,7m² x 0,15=20,6 m³*

BETON (B.3)

SB 25 / typ II / obor J1 C20/25-XC2-XA1-Cl 0,4-Dmax8 — **celkem cca. 25 m³**

VÝZTUŽ - KARI 2x6/100 - 6/100 — **celkem cca. 1470 kg**

ocel SB celkem 1470 kg

***SO 201- OZ** délka zdi 51,0m, plocha základu cca. 0,90 m²*

BETON (B.1)

Základ C25/30-XC2-XF3-S4-Dmax16 — **celkem cca. 47 m³**

VÝZTUŽ - KARI 8/100 - 8/100 — **celkem cca. 1317 kg**

VÝZTUŽ - B500B — **celkem cca. 712 kg**

ocel celkem 2029 kg

TABULKA VÝZTUŽE - OPĚRNÉ ZDI - SO 201 - ŘÍMSA

OCEL: B500B / KARI

POL.Č.	PRŮMĚR	DÉLKA [m] PLOCHA [m2]	POČET [ks]	DÉLKA Ø8 [m]	DÉLKA Ø10 [m]	DÉLKA Ø12 [m]	DÉLKA Ø25 [m]	KARI (KY 49-3,0x2,0m) 8/100x8/100 [m2]	KARI (KH 30-3,0x2,0m) 6/100x6/100 [m2]
8a	TR 10 (6ks/m)	2.620	313	0.00	820.06	0.00	0.00	0.00	0.00
8b	TR 10 (6ks/m)	2.230	24	0.00	53.52	0.00	0.00	0.00	0.00
9	10	1.000	966	0.00	966.00	0.00	0.00	0.00	0.00
10	10	1.410	204	0.00	287.640	0.00	0.00	0.00	0.00
11a	12	0.800	470	0.00	0.00	376.00	0.00	0.00	0.00
11b	12	0.650	32	0.00	0.00	20.80	0.00	0.00	0.00
12	10	1.135	24	0.00	27.24	0.00	0.00	0.00	0.00
13	10	1.260	12	0.00	15.12	0.00	0.00	0.00	0.00
14	10	0.900	128	0.00	115.20	0.00	0.00	0.00	0.00
CELKOVÁ DÉLKA [m], PLOCHA [m2]				0.00	2284.78	396.80	0.00	0.00	0.00
SPECIFICKÁ HMOTNOST [kg/m], [kg/m2]				0.395	0.620	0.882	3.850	7.950	4.440
CELKOVÁ HMOTNOST [kg]				0.00	1416.56	349.98	0.00	0.00	0.00
PROSTŘIH PRUTY 5,0% (SÍTĚ 20% zahrnuto do plošné výměry)				0.00	70.83	17.50	0.00	0.00	0.00
HMOTNOST CELKEM DLE PRŮMĚRU [kg]				0.00	1487.39	367.48	0.00	0.00	0.00
HMOTNOST CELKEM - ŘÍMSA [kg]				1854.87					

Poznámka - do délky prutů (plochy sítí) na 1bm je zahrnuta poměrná délka přeložení (stykování)

Poznámka k Pol. 10 - stabilizační stoličky, 4ks/m2 (á0,4x0,4m)

Poznámka k Pol.11 - kotevní trny pro římsu (11b - pouze v místě přetoků)

Poznámka k Pol.12 a 13 - bude pouze na začátku a konci každého dilatačního celku

Poznámka - délka běžného úseku římsy 47,0m, přetoky 8x0,5m = 4,0m

BETONÁŘSKÉ PODLOŽKY 4 ks/m²

***SO 201- OZ** délka zdi 51,0m, plocha plocha římsy cca 0,5m², plocha nátěru "S1" 1,25m²/bm*

BETON (B.3)

Římsa C30/37 -XC4-XF4-S3-Dmax16 — **celkem cca. 28 m³**

VÝZTUŽ - B500B — **celkem cca. 1855 kg**

ocel celkem 1855 kg

BETON CELKEM - SO 201 OZ č. 1

Ozn.	POŽADAVKY NA BETON ČSN EN 206-1	KONSTRUKCE	MNOŽSTVÍ [m³]
B.1.	BETON ČSN EN 206-1 ZMĚNA Z3 C25/30-XC2-XF3-S4-Dmax16	Základy	47,0 m³
B.2.	BETON ČSN EN 206-1 ZMĚNA Z3 C25/30-XC2-XA1-XF3-S2-Dmax16	Výplňový beton /mezerovitost ~40%	58,0 m³
B.3.	BETON ČSN EN 206-1 ZMĚNA Z3 C30/37 -XC4-XF4 -Dmax16-S3	Římsa	28,0 m³
SB.1.	SB 25 / typ II / obor J1 C20/25-XC2-XA1-Cl 0,4-Dmax8	Stříkaný beton	25,0 m³
CELKEM			**158 m³**

VÝZTUŽ - KONSTR. ZÁSADY

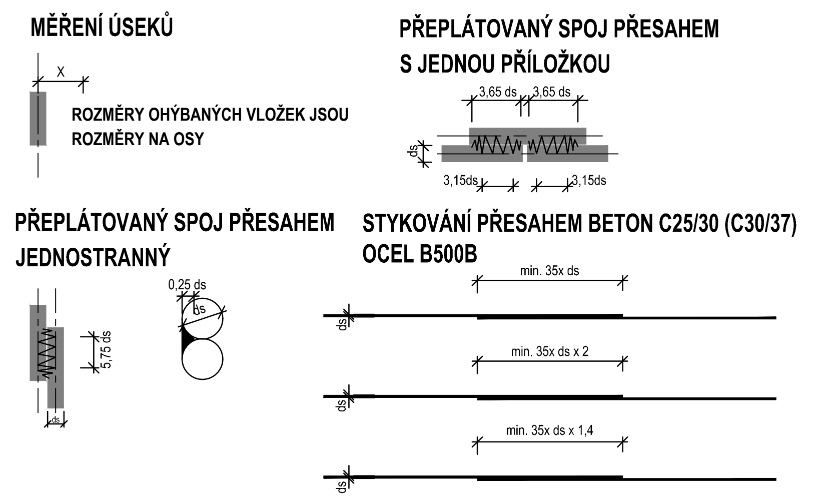

ZAKŘIVENÍ VLOŽEK A TŘMÍNKŮ	ČSN EN 1992-1-1
	VÝPOČTOVÁ PEVNOST VÝZTUŽE >240 MPA dr- pro ds<=16 4 ds dr- pro ds>16 7 ds
OHYBY POPŘ. JINÁ ZAKŘIVENÍ	
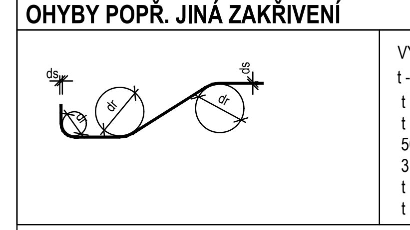	VÝPOČTOVÁ PEVNOST VÝZTUŽE >240 MPA t - KRYTÍ VLOŽKY KOLMO K ROVINĚ ZAKŘIVENÍ t = > 100 10 ds 10 ds t = > 7 ds 50 < = t < 100 10 ds 15 ds 3 ds < = t < 7 ds t < 50 15 ds 20 ds t < 3 ds
KONCOVÉ ÚPRAVY VLOŽEK A TŘMÍNKŮ	
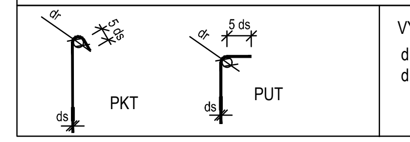	VÝPOČTOVÁ PEVNOST VÝZTUŽE >240 MPA dr- pro ds<=16 4 ds dr- pro ds>16 7 ds

ROZMĚRY OHÝBANÝCH VLOŽEK VE VÝKRESE JSOU ROZMĚRY NA OSY VLOŽEK
POLOMĚRY ZAKŘIVENÍ VLOŽEK JSOU NA VÝKRESE UDÁVÁNY DO OSY VLOŽKY
POKUD NENÍ NA VÝKRESE UVEDENO JINAK, JE UVAŽOVÁN MIN. POLOMĚR ZAKŘIVENÍ

Ing. PAVEL ŠÍPEK, Autorizovaný inženýr pro geotechniku, ČKAIT - 1103337

ZMĚNA VÝKRESU : ČÍSLO PARÉ

Č. ZMĚNY	PŘEDMĚT ZMĚNY	ZMĚNU PROVEDL	PODPIS	DATUM ZMĚNY

VYPRACOVAL:	VEDOUCÍ PROJEKTANT:	ZODPOVĚDNÝ PROJEKTANT:	GePS-Geotechnik,s.r.o. Starobělská 3214/85 700 30 Ostrava-Zábřeh sipek73@seznam.cz, tel.724888141, dat. schr.: ejexb5d IČ: 06704778, DIČ: CZ06704778
Ing. Lukáš Ďuriš	Ing. Pavel ŠÍPEK	Ing. Pavel ŠÍPEK	
INVESTOR: město Třinec			

NÁZEV AKCE:	
Zajištění břehového svahu Olše – MK č. 66c naproti č.p.225, Lyžbice **SO 200 - Mostní objekty a zdi** **SO 201 - OPĚRNÁ ZEĎ č. 1**	DATUM: 11/2021 FORMÁT: 5xA4 MĚŘÍTKO: 1:50 ZAKÁZKA: Ge-26-2020
NÁZEV VÝKRESU: Tvary, výztuž – zeď č.1	STUPEŇ: PDSP Č.PŘÍLOHY: D.8