PODÉLNÝ PROFIL

DRUH POVRCHU	CHODNÍK	VEŘEJNÁ ZELEŇ		
DÉLKA ÚSEKU	4,0	22,0	18,0	

1 2 3 4

PROPOJENO NA STÁV. VODOVOD DN100
ZRUŠENÝ PLYNOVOD D160
PŘELOŽENÝ PLYNOVOD D160

PROPOJENÍ STÁV. VODOVODU DN80

PROPOJENO NA STÁV. VODOVOD DN100

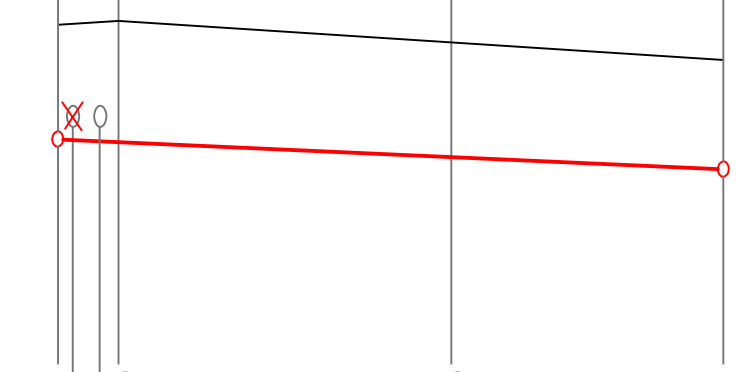

HLOUBKA VÝKOPU	1,6	1,68	1,56	1,6
NIVELETA POTRUBÍ	312,90	312,87	312,74	312,61
TERÉN	314,45	314,50	314,30	314,16

305,00

SROVNÁVACÍ ROVINA

STANIČENÍ V m: 0,00 | 4,0 | 26 | 44,0

SKLON % - DÉLKA m	0,6%		44,0 m
PROFIL mm - MATERIÁL - DÉLKA m	DN100	TVÁR.LITINA -GG	44,0 m

KLADEČSKÝ PLÁN

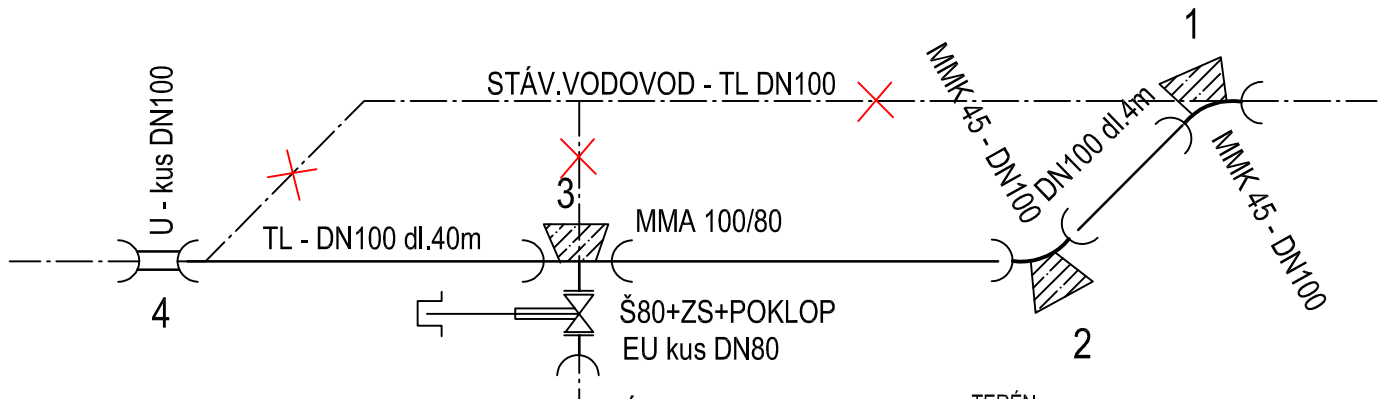

ULOŽENÍ POTRUBÍ

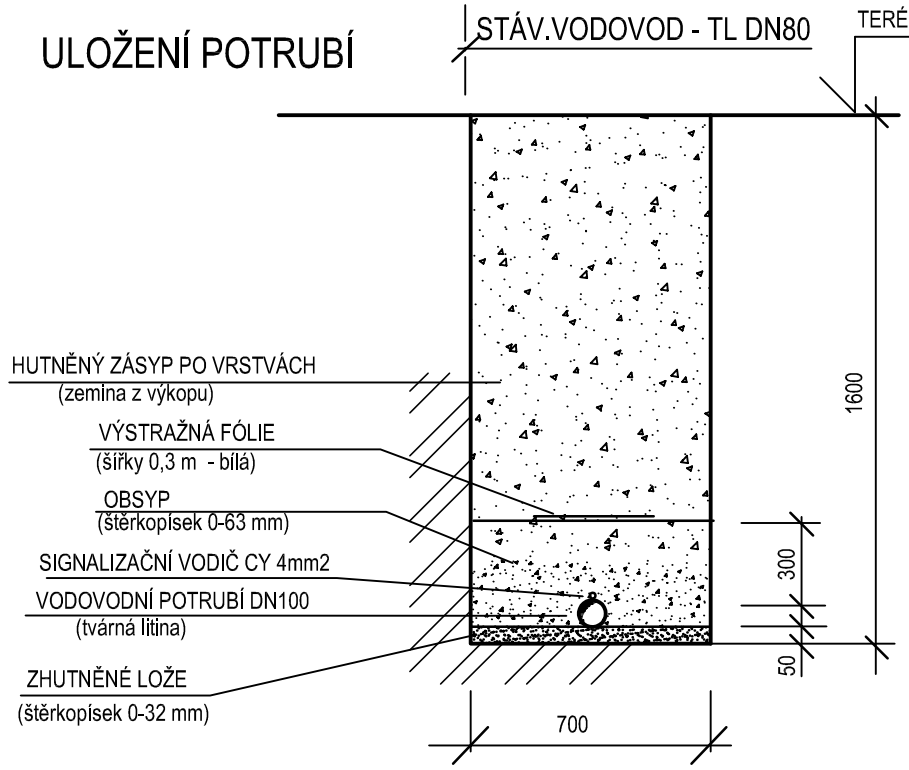

Zodp. projektant	ING. KREUTZ M.	
Vypracoval	ING. VÁLEK M.	
Kreslil	ING. VÁLEK M.	
Kontrola	ING. NEČAS BEDŘICH	

UDI MORAVA
Havlíčkovo nábřeží 38
702 00 Ostrava
tel.: 597464111
597464369
fax: 596120987
e-mail:
udimorava@udimorava.cz

Akce : REKONSTRUKCE ULICE MALÉ JABLUNKOVSKÉ V TŘINCI - AKTUALIZACE 2016

Objednatel : MĚSTO TŘINEC

Stavební objekt : SO 302 PŘELOŽKA VODOVODU

Příloha : PODÉLNÝ PROFIL, KLADEČSKÝ PLÁN,ŘEZ ULOŽENÍM POTRUBÍ

Datum	leden 2017	*Číslo*
Stupeň	DSP/DPPS	C.3-03
Měřítko	-	
Archivní číslo	104/2016	