PŮDORYSNÉ ROZMÍSTĚNÍ PALISÁD

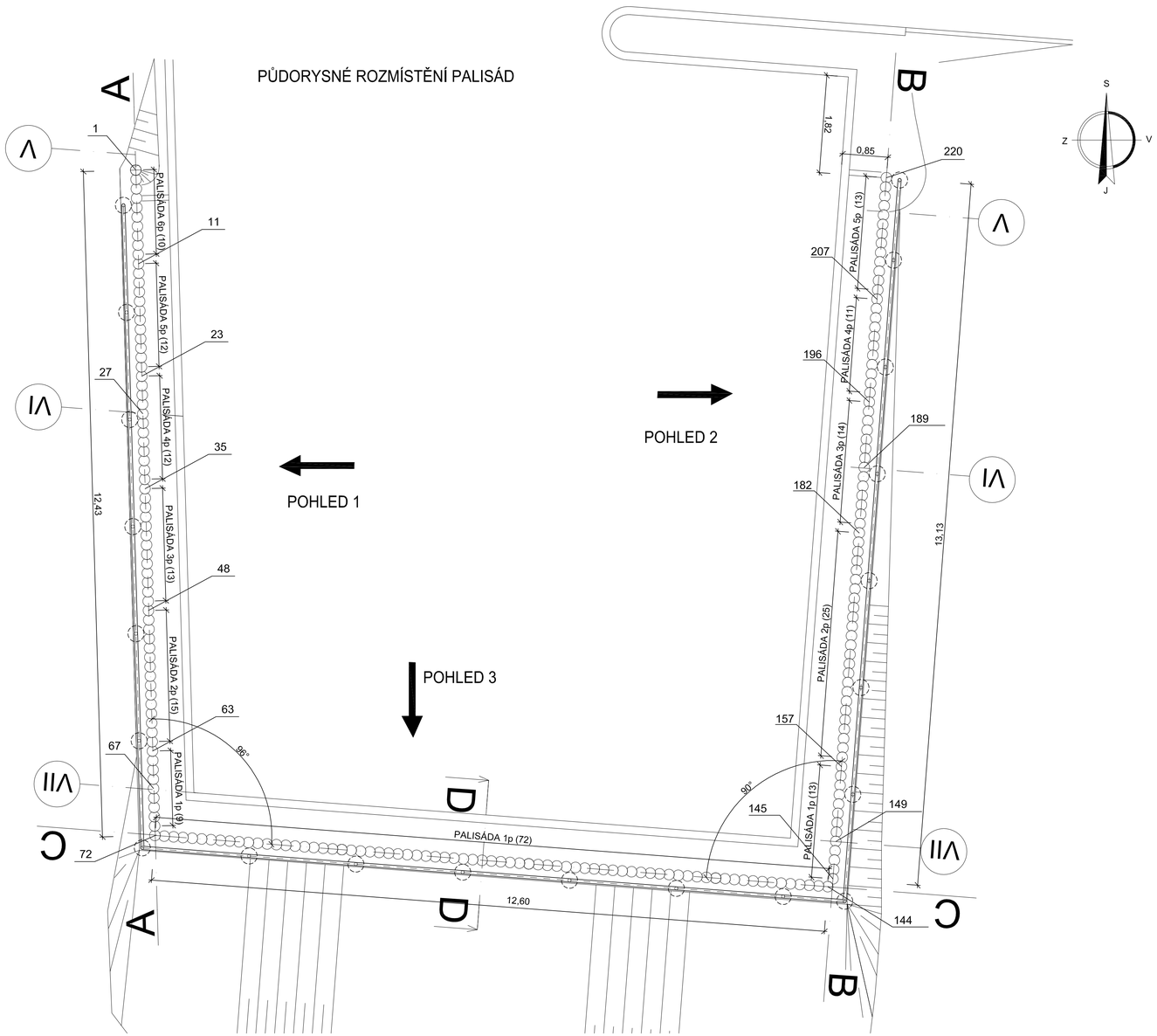

ŘEZ A-A

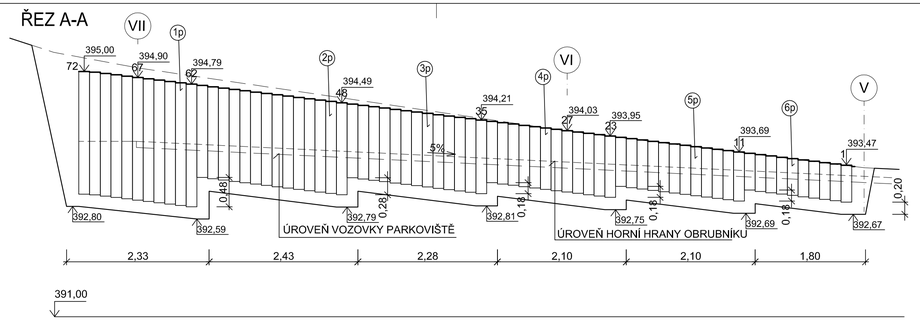

ŘEZ B-B

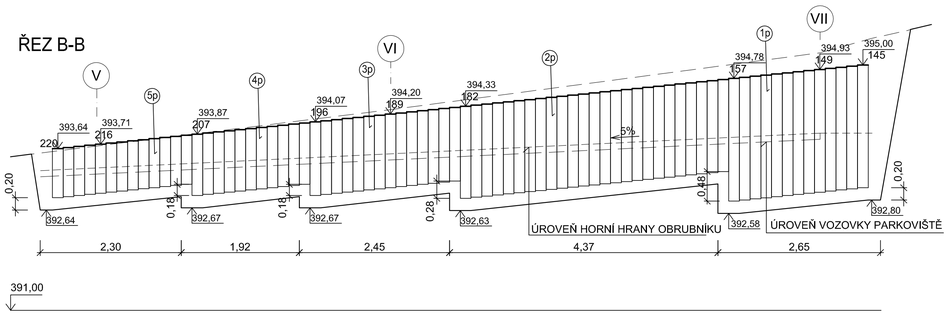

ŘEZ C-C

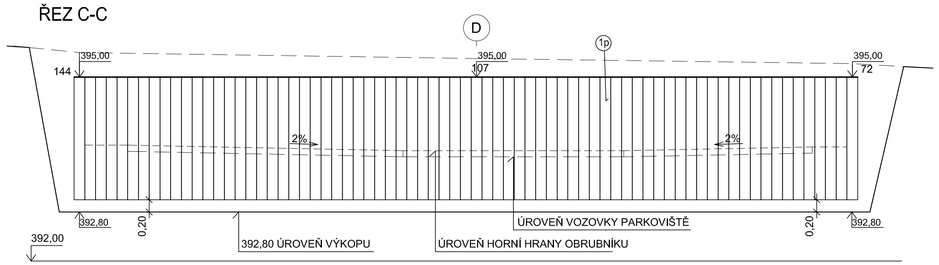

ŘEZ D - D

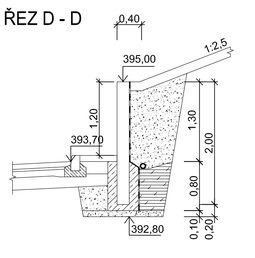

VÝPIS PALISÁD

POL.	NÁZEV - ROZMĚR	KUSŮ	MATERIÁL	kg/kus	kg-celk.	POZN.
1p	PALISÁDA - Ø200 - 2000 - ŠEDÁ	94	VIBROLISOVANÝ BETON	122,0	11 468,0	
2p	PALISÁDA - Ø200 - 1500 - ŠEDÁ	40	VIBROLISOVANÝ BETON	100,5	4 020,0	
3p	PALISÁDA - Ø200 - 1200 - ŠEDÁ	27	VIBROLISOVANÝ BETON	72,0	1 944,0	
4p	PALISÁDA - Ø200 - 1000 - ŠEDÁ	23	VIBROLISOVANÝ BETON	61,5	1 414,5	
5p	PALISÁDA - Ø200 - 800 - ŠEDÁ	25	VIBROLISOVANÝ BETON	50,5	1 262,5	
6p	PALISÁDA - Ø200 - 600 - ŠEDÁ	10	VIBROLISOVANÝ BETON	36,5	365,0	
					20 474,0	

výškový systém Bpv

Zodp. projektant	Projektant	Kontroloval
Ing. FUKALA	Ing. FUKALA	ING. FUKALA

DELTA Třinec projekční atelier
tel. 558 987 560
www.deltatrinec.cz

Investor	MĚSTO TŘINEC, JABLUNKOVSKÁ 160, 739 61 TŘINEC	Formát	5A4
Místo stavby	K.Ú. OLDŘICHOVICE, č.arc. 2261/2, 2257/2, 3422/1	Datum	11/2018
Název	ROZŠÍŘENÍ HŘBITOVA OLDŘICHOVICE - PARKOVIŠTĚ	Účel dokument.	DPS
	SO 101 PARKOVIŠTĚ	Měřítko	1:50
		Číslo zakázky	19/2018
		Číslo archivní	D-19-2018
Výkres	OPĚRNÁ STĚNA - PŮDPRYS A ŘEZY	Číslo výkresu	B-19-18-101-5